# 乗入用　４００－ＡＦ（２ｃｍタイプ）　１ｍ

側面図 S=1:25

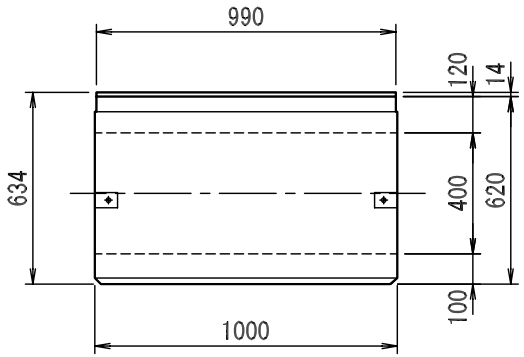


断面図 S=1:25

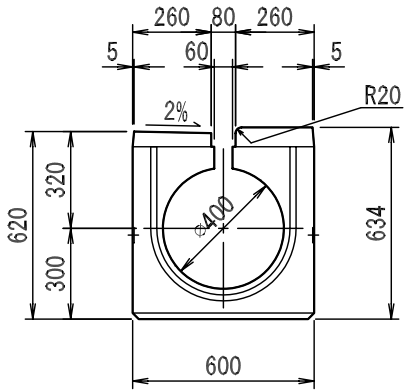


平面図 S=1:25

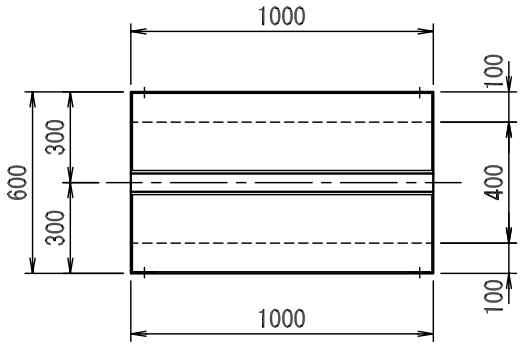


開口部詳細

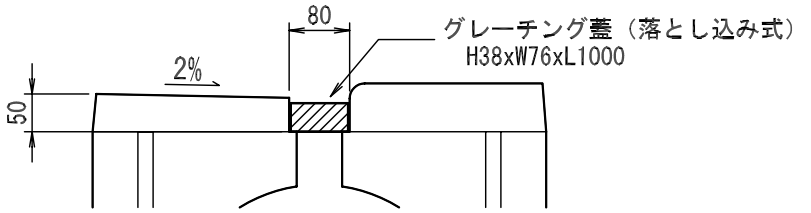


＊円型水路上面とグレーチングの上面は同一高ではない。

| 図面名称 | 特殊円型水路構造図 | 規格 | 400-AF(2cm) 1m | 縮尺 | 図示 | 作図 | 徳田 | ソイル工業株式会社 |
|---|---|---|---|---|---|---|---|---|